02 – 5

Вид А

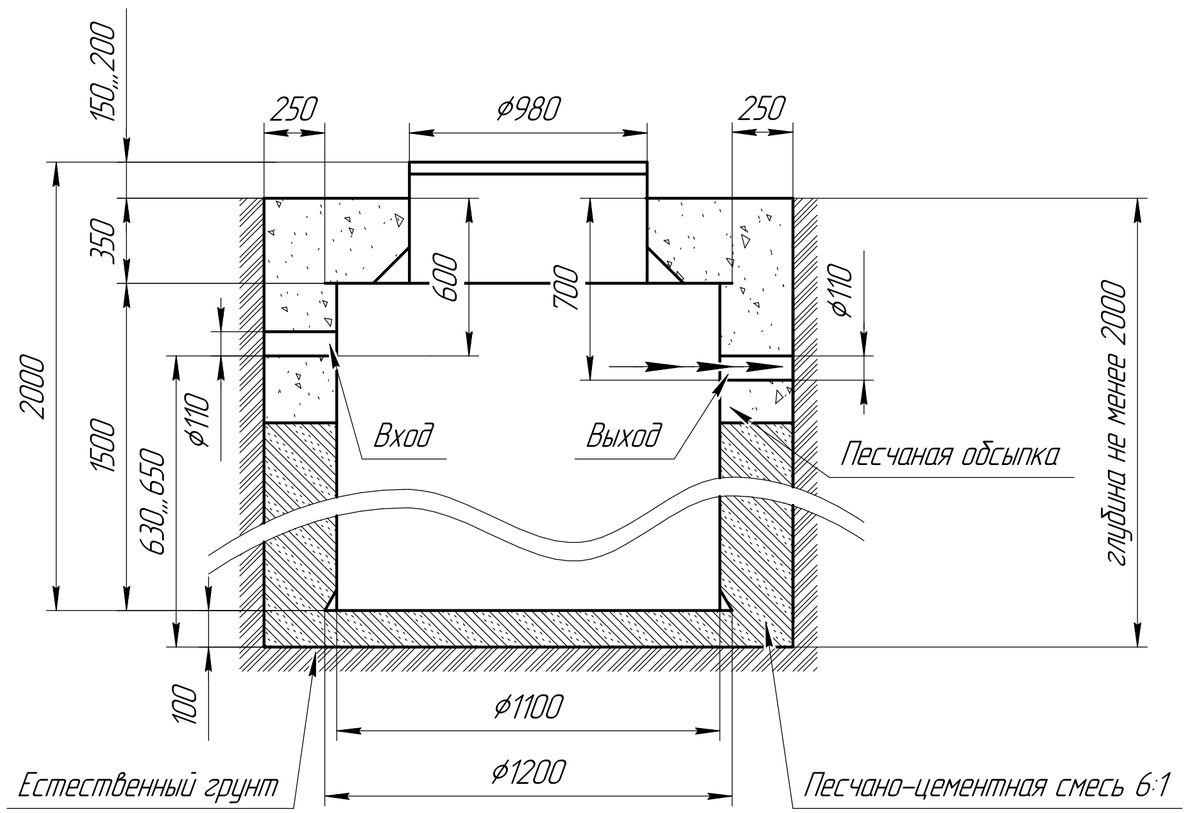


Вид сверху

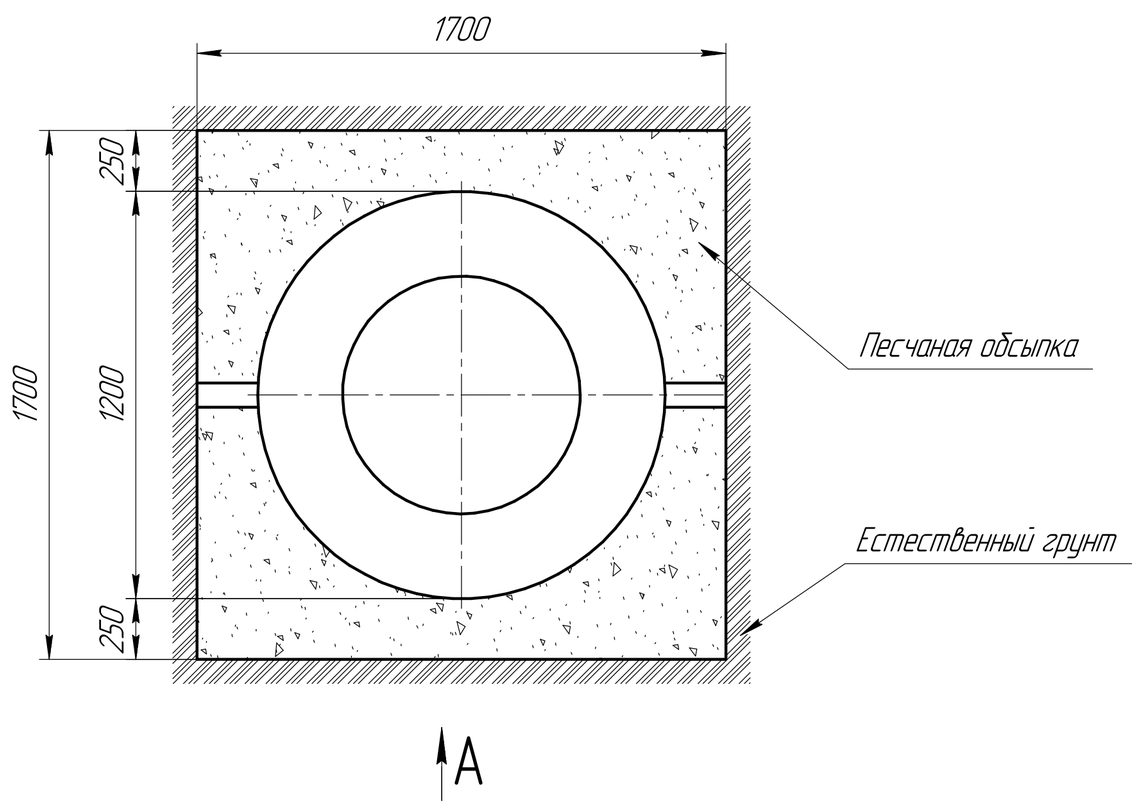


Примечание:
1 – варианты входа стоков (ввод трубы монтируемый при монтаже), либо по желанию заказчика, либо на заводе изготовителя (в соответсвии с размерами, указанными в заявке на врезку). Вход может осуществляться в любом месте в ПК
2 – выход очищенной воды (труба ø110 монтируется на заводе)
Монтажные и земельные работы проводить согласно СП 129.13330.2019 "Наружные сети и сооружения водоснабжения и канализация"

| Пояснение к схеме №1 | | | | |
|---|---|---|---|---|
| | От дна установки до нижнего края | | От поверхности грунта до нижнего края | |
| | max | min | min | max |
| Вход сточной воды | 1600 | 1300 | 300 | 600 |
| Выход очищенной воды | 1750 | 1100 | 150* | 800 |

* для принудительной откачки

Рекомендации к монтажу:
1. Монтаж станции производить на песчаную подсыпку, станцию не подвергать механическому воздействия, обратную засыпку осуществлять одновременно с заливкой станции водой для компенсации внутреннего и внешнего давления. Нижний метр засыпать песчано – цементной смесью 6:1;
2. При определенной отметки уровня земли учесть благоустройство участка;
3. Рекомендованный диапозон врезки (вход стоков) 300 – 600 мм от уровня земли;
4. Расход песка:
   а) при ручной копке ≈ 7 м.куб.;
   б) при копке спецтехники ≈ 8 м.куб.
5. Расход цемента:
   а) при ручной копке ≈ 18 мешков по 25 кг;
   б) при копке спецтехники ≈ 23 мешков по 25 кг.

| | | | | | | | |
|---|---|---|---|---|---|---|---|
| | | | | | 02 – 5 | | |
| Изм. | Лист | № докум. | Подп. | Дата | Монтажная схема | Лит. / Масса 72 | Масштаб 1:20 |
| Разраб. | | | | | | Лист | Листов 1 |
| Пров. | | | | | | | |
| Т.контр. | | | | | | ООО "НЭП-ЮГ" | |
| Н.контр. | | | | | | | |
| Утв. | | | | | | | |

Перв. примен. | Справ. № | Подп. и дата | Инв. № дубл. | Взам. инв. № | Подп. и дата | Инв. № подл.

Копировал | Формат