02 – 4

Вид А

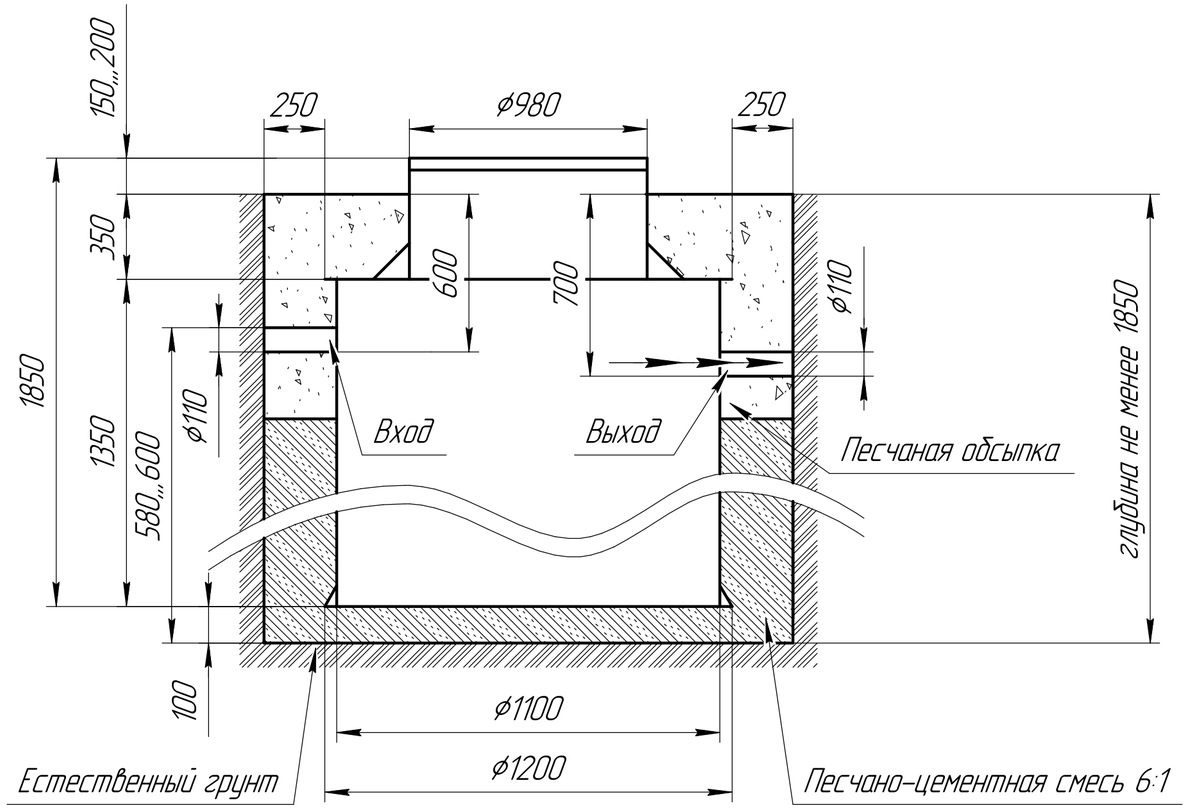

Вид сверху

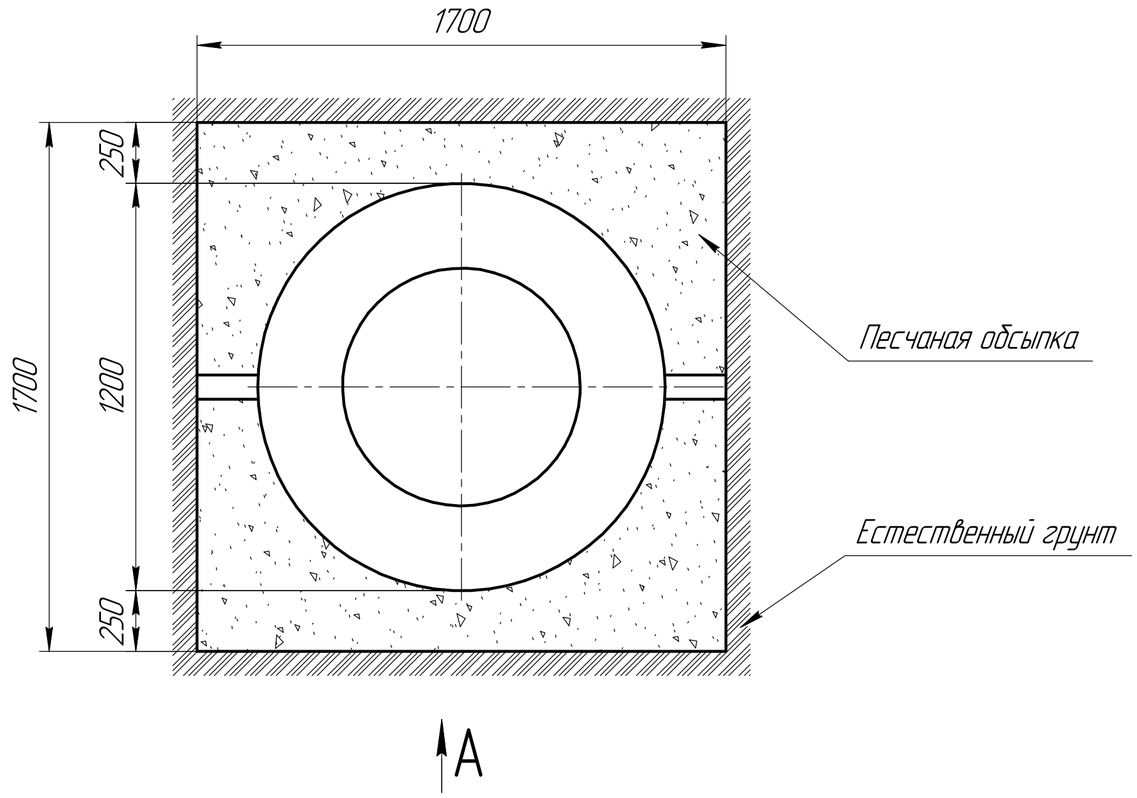

Примечание:
1 – варианты входа стоков (ввод трубы монтируемый при монтаже), либо по желанию заказчика, либо на заводе изготовителя (в соответсвии с размерами, указанными в заявке на врезку). Вход может осуществляться в любом месте в ПК
2 – выход очищенной воды (труба ø110 монтируется на заводе)
Монтажные и земельные работы проводить согласно СП 129.13330.2019 "Наружные сети и сооружения водоснабжения и канализация"

Пояснение к схеме №1				
	От дна установки до нижнего края		От поверхности грунта до нижнего края	
	max	min	min	max
Вход сточной воды	1450	1150	300	600
Выход очищенной воды	1600	950	150*	800

* для принудительной откачки

Рекомендации к монтажу:
1. Монтаж станции производить на песчаную подсыпку, станцию не подвергать механическому воздействия, обратную засыпку осуществлять одновременно с заливкой станции водой для компенсации внутреннего и внешнего давления. Нижний метр засыпать песчано – цементной смесью 6:1;
2. При определенной отметки уровня земли учесть благоустройство участка;
3. Рекомендованный диапозон врезки (вход стоков) 300 – 600 мм от уровня земли;
4. Расход песка:
   а) при ручной копке ≈ 6 м.куб.;
   б) при копке спецтехники ≈ 8 м.куб.
5. Расход цемента:
   а) при ручной копке ≈ 17 мешков по 25 кг;
   б) при копке спецтехники ≈ 22 мешков по 25 кг.

Перв. примен. | Справ. № | Подп. и дата | Инв. № дубл. | Взам. инв. № | Подп. и дата | Инв. № подл.

Изм.	Лист	№ докум.	Подп.	Дата	02 – 4		
Разраб.					Монтажная схема	Лит.	Масса: 70 / Масштаб: 1:20
Пров.						Лист	Листов 1
Т.контр.						ООО "НЭП-ЮГ"	
Н.контр.							
Утв.							

Копировал | Формат